Ручка-профиль, Gola Premium С-образная, 4,2 м, черный брашированный, Россия

Модификации:	**Ручка-профиль, фальш Gola C**
Параметры модификаций:	**Цвет, Производитель, LED подсветка**
Производитель:	**Россия**
Серия:	**Premium**
Материал:	**алюминий**
Модель:	**Gola C**
LED подсветка:	**нет**
Цвет:	**черный браш**
Длина, мм:	**4200**
Назначение:	**для нижних модулей**
Покрытие:	**анод с брашированием**
Количество в упаковке:	**6 шт**

Код: 105688 Артикул: -

Склад

Ваша цена: Розница

5 153.04 руб./шт

Дополнительные изображения:

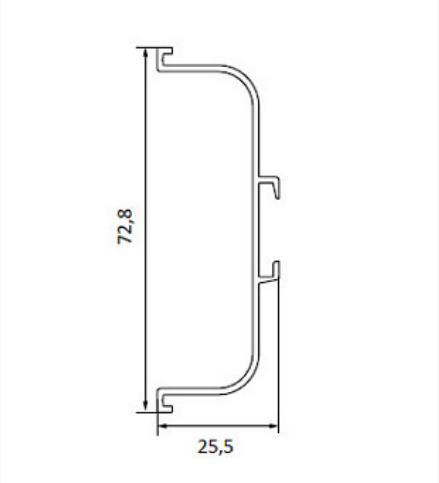

На анодированном профиле допускается наличие контактных пятен с одной стороны 50 мм +/- 10%

Описание

На анодированном профиле допускается наличие контактных пятен с одной стороны 50 мм +/- 10%

Сопутствующие товары

Код	Название	Цена за единицу

191926		Крепеж для профиля Gola L, C, под шуруп, пластик	126.00 руб.
195406		Уголок для профиля Gola L, C, сталь, комплект из 2 шт.	226.00 руб.
195409		Заглушка торцевая открытая Gola C, пластик, черная, комплект левая + правая, Россия	283.50 руб.
195411		Заглушка торцевая закрытая Gola C, пластик, черная, комплект левая + правая, Россия	283.50 руб.
195807		Уголок внутренний 90* Gola C, пластик, черный, распил 45*, Россия	157.50 руб.
108680		Крепеж для профиля Gola L, C, на бобышках, пластик	137.47 руб.
109862		Штрих-корректор для профильных ручек, черный, флакон, 20 мл	525.00 руб.

Аналоги

Код	Название	Цена за единицу
195338		Ручка-профиль, Gola C-образная, 4,0 м, черный, Россия	3 439.57 руб.