Комплект роликов для ассиметричной алюминиевой системы премиум 09-125A/1,4./1,4

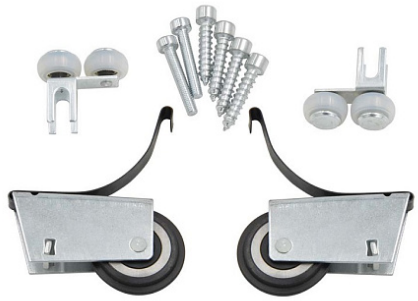

Максимальная нагрузка, кг:	**75**
Тип:	**Для раздвижных дверей**
Протестировано на количество циклов откр/закр:	**10000**
Количество в упаковке:	**100 комп.**

Код: 105829 Артикул: 09-125-46375A

Новинка

Ваша цена: Розница

169.43 руб./комп.

Дополнительные изображения:

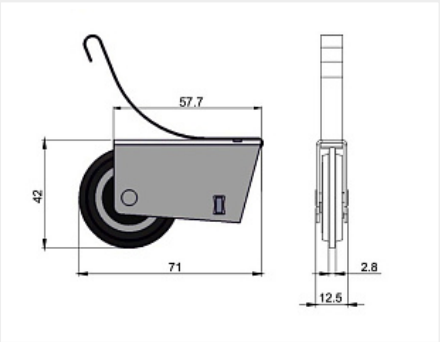

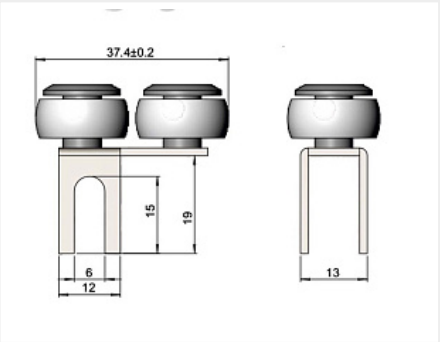

Описание

Комплект для сборки одной двери содержит:
- 2 верхних ролика с закрытыми подшипниками 695ZZ и силиконовым обрамлением
- 2 нижних усиленных ролика с закрытыми подшипниками 608RS
- винты регулировочные для нижних роликов M5x30 с головкой hex5 2 шт.
- саморезы сборочные 6x30 с головкой hex5 4 шт

Толщина металла корпуса нижнего ролика 1.4 мм
Толщина металла корпуса верхнего ролика 1.4 мм

Регулировочным винтом в нижних роликах осуществляется выравнивание дверей относительно боковин и соседних дверей шкафа
Комплект рассчитан на вес двери до 75 кг
Прошел тест на 10 000 открываний

Аналоги

Код	Название	Цена за единицу
109509	Комплект роликов для ассиметричной алюминиевой системы премиум 1,4./1,4	177.14 руб.