Ручка мебельная Bow HL-004M деревянная (дуб), 288 мм, коричневая

Модификации:	**Bow HL-004M**
Параметры модификаций:	**Цвет, Ширина, мм**
Производитель:	**Россия**
Модель:	**Bow HL-004M**
Ширина, мм:	**288**
Количество в упаковке:	**1 шт**

Код: 107766 Артикул: Д0747

Под заказ

Ваша цена: Розница

3 804.15 руб./шт

Дополнительные изображения:

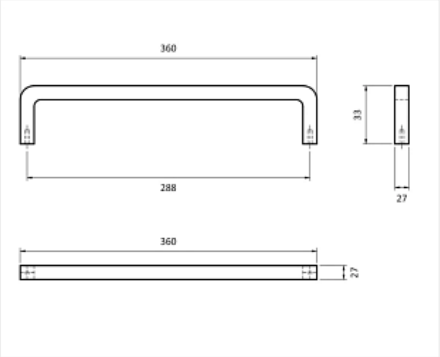

Для сборки вам обязательно понадобится:

Планки для столешниц

Плинтус для столешниц

Описание

Деревянная мебельная ручка натурального дерева для ценителей простых и стильных изделий.

Обязательные комплектующие

Код		Название	Цена за единицу
20009362		Планка соединительная угловая левая на европодгиб 40 мм (Уз-40-R6/180Л)	1 298.81 руб.
20009345		Планка торцевая правая на европодгиб 40 мм. (40з-R6/180П)	1 172.65 руб.

20009344		Планка торцевая левая на европодгиб 40 мм. (40з-R6/180Л)	1 172.65 руб.
20009376		Планка Т-образная с открытым торцом на европодгиб 40 мм (Т-40-R6/180)	999.76 руб.
20030038		Планка Т-образная с закрытым торцом на европодгиб 40 мм (Тз-40-R6/180)	999.76 руб.
20009358		Планка соединительная угловая правая на европодгиб 40 мм (Уз-40-R6/180П)	1 752.55 руб.
100190		Плинтус AP120 Юрский камень 1284 / Thermoplast	793.00 руб.
23009077		Планка соединительная угловая правая на европодгиб 40 мм, черная (Уз-40-R6/180-П-ч)	1 790.53 руб.
23009079		Планка ЧЕРНАЯ торцевая левая на европодгиб 40 мм (40з-R6/180-Л-ч)	1 549.16 руб.
23009080		Планка ЧЕРНАЯ торцевая правая на европодгиб 40 мм (40з-R6/180-П-ч)	1 549.16 руб.
23009078		Планка ЧЕРНАЯ Т-образная с закрытым торцом на европодгиб 40 мм (Тз-40-R6/180-ч)	1 485.54 руб.
23009076		Планка соединительная угловая левая на европодгиб 40 мм, черная (Уз-40-R6/180-Л-ч)	1 790.53 руб.
193024		Комплект уголков и заглушек AP740/AP850 для плинтуса 1237,1217,1238,1216,1227,1269,1267,824,1266,1271,1225,1309,1284,1295/ Thermoplast	306.00 руб.