Шуруп по дереву и ДСП потай PZ 3,5x16 (1000 шт.) оцинков.

Модификации:	**Саморезы**
Параметры модификаций:	**Длина, мм, Диаметр резьбы, мм, Кратность отгрузки, шт**
Шлиц:	**крест**
Длина, мм:	**16**
Диаметр резьбы, мм:	**3.5**
Кратность отгрузки, шт:	**1000**
Количество в упаковке:	**30 1000шт**

Код:
111188

Склад

Ваша цена: Розница

422.85 руб./1000шт

Дополнительные изображения:

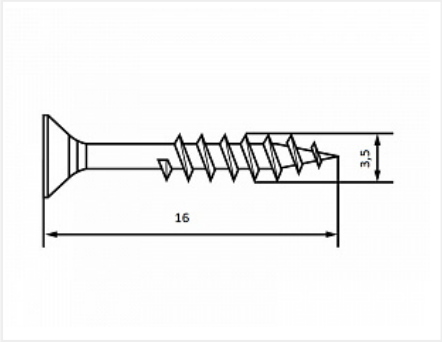

Описание

Шуруп саморез универсальный 3,5x16 изготавливается из стали и имеет покрытие белый цинк. Имеют плоскую головку потай, шлиц крест PZ2. Используется для крепления фурнитуры к дереву и ДСП. Рекомендуется для крепления шариковых и роликовых направляющих, подпятников, монтажных уголков и тд.

ВАЖНО! Учитывать толщину детали и материала для правильного выбора длинны шурупа.

Отгрузка кратно 1000шт.

Сопутствующие товары

Код		Название	Цена за единицу
122281		Сверло-зенкер по дереву Мастер 3D, 2,5x8	2 186.10 руб.
122286		Струбцина быстрозажимная F-образная 150x78 Quick Clamp	1 989.75 руб.

103301		Держатель для бит магнитный 10мм / 23мм, Мастер 3D	861.00 руб.

Аналоги

Код		Название	Цена за единицу
119728		Шуруп по дереву и ДСП потай PZ 3,5x16 пакет 100 шт.	84.10 руб.
102704		Шуруп по дереву и ДСП потай PZ 4x15 (1000 шт.) оцинков.	160.00 руб.
111192		Шуруп по дереву и ДСП потай PZ 4x16 (1000 шт.) оцинков.	532.66 руб.