# Опора колёсная D30 чёрная, на площадке, TWP-30

| | |
|---|---|
| Модификации: | **Опора колёсная TWP** |
| Параметры модификаций: | **Диаметр колеса, мм, Крепление, Стопор** |
| Материал колеса: | **пластик** |
| Производитель: | **Китай** |
| Диаметр колеса, мм: | **30** |
| Стопор: | **без стопора** |
| Крепление: | **площадка** |
| Цвет: | **черный** |
| Нагрузка статическая, кг: | **20** |
| Нагрузка динамическая, кг: | **10** |
| Количество в упаковке: | **1000 шт** |

Код:
110257

**Склад**

Ваша цена: Розница

20.45 руб./шт

Дополнительные изображения:

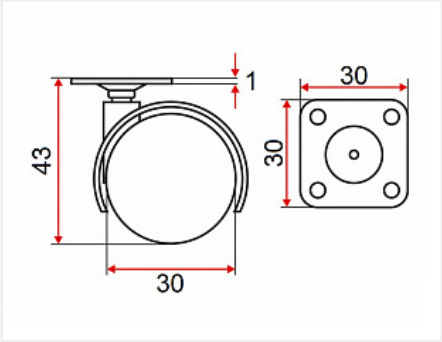


Макс нагрузка 10кг/шт