Сушилка для посуды V3 модуль 500, хром

Модификации:	**Сушилки Китай**
Параметры модификаций:	**Материал, Ширина модуля, мм, Производитель**
Производитель:	**Китай**
Тип:	**В верхнюю базу**
Материал:	**сталь**
Цвет:	**хром**
Ширина модуля, мм:	**500**
Количество в упаковке:	**10 комп.**

Код:
111901

Склад

Ваша цена: Розница

1 115.69 руб./комп.

Дополнительные изображения:

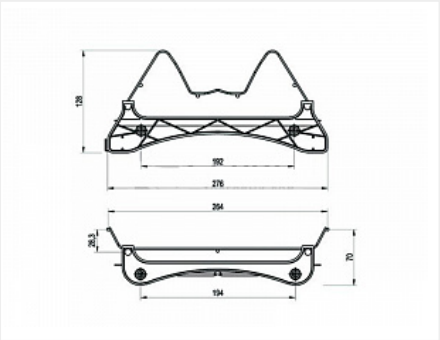

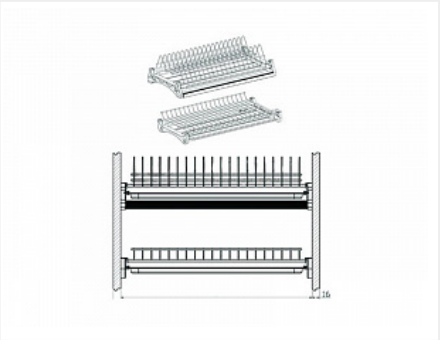

Описание

Сушилка для ДСП толщиной 16 мм;
толщина задней стенки до 4 мм

Комплектация:
- посудосушитель для тарелок с рамкой и держателем задней панели,
- посудосушитель для чашек без рамки,
- пластиковый поддон — 2 шт.

Материал: металл, пластик
Покрытие: хром

Аналоги

Код		Название	Цена за единицу
190967		Сушилка для посуды V3 модуль 500, нержавеющая сталь, LID	1 985.42 руб.