Стяжка саморезная 5х50 шестигранник, с глубоким дуплом под универсальную заглушку, оцинкованная пакет 100 шт.

Модификации:	**Конфирматы**
Параметры модификаций:	**Длина, мм, Диаметр резьбы, мм, Шлиц, Кратность отгрузки, шт, Производитель**
Производитель:	**Китай**
Шлиц:	**шестигранный**
Длина, мм:	**50**
Диаметр резьбы, мм:	**5**
Диаметр присадки, мм:	**5**
Кратность отгрузки, шт:	**100**
Количество в упаковке:	**1 100 шт**

Код:
119739

Склад

Ваша цена: Розница

290.00 руб./100 шт

Дополнительные изображения:

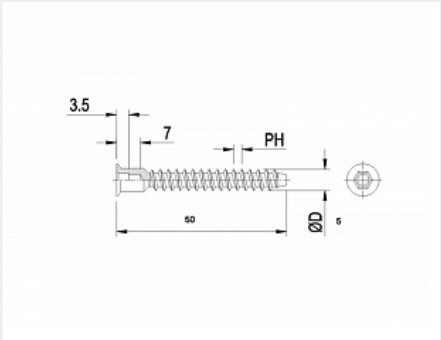

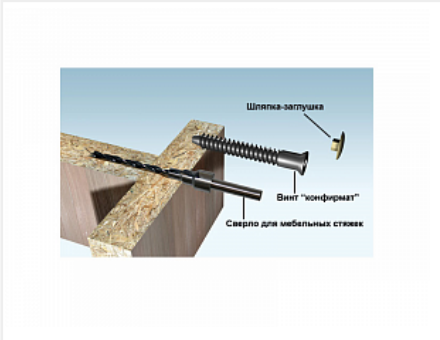

размер пакета 13,5*15см

Описание

Стяжка-саморезная 5х50 (в быту «конфирмат», «еврошуруп», «евровинт», а иногда просто «еврик») она же «одноэлементная стяжка».

Шлиц шестигранный 3 мм.

Фасовка: пакет 100шт.

Использование стяжек-саморезных позволяет соединять мебельные элементы, изготовленные не только из натуральной древесины, но также из продуктов ее переработки – МДФ и ДСП.

Сопутствующие товары

Код		Название	Цена за единицу
101053		Ключ шестигранный Z 4мм	2.93 руб.
121758		Сверло для конфирмата Мастер 3D, 5x50	1 787.10 руб.
122290		Струбцина угловая 75 Corner Clamp	1 068.90 руб.
142030		Заглушка к шестиграннику 4, белая №23, D15 (1000шт. в упаковке), Россия	178.50 руб.
103301		Держатель для бит магнитный 10мм / 23мм, Мастер 3D	954.45 руб.

Аналоги

Код		Название	Цена за единицу
103310		Стяжка саморезная 5x50 шестигранник, с глубоким дуплом под универсальную заглушку, оцинкованная	2.00 руб.