Опора колёсная D40 белая, на площадке

Модификации:	**Опора колёсная белая**
Параметры модификаций:	**Диаметр колеса, мм**
Материал колеса:	**пластик**
Производитель:	**Китай**
Диаметр колеса, мм:	**40**
Стопор:	**без стопора**
Крепление:	**площадка**
Цвет:	**белый**
Нагрузка статическая, кг:	**25**
Нагрузка динамическая, кг:	**15**
Количество в упаковке:	**200 шт**

Код:
120080

Склад

Ваша цена: Розница

69.30 руб./шт
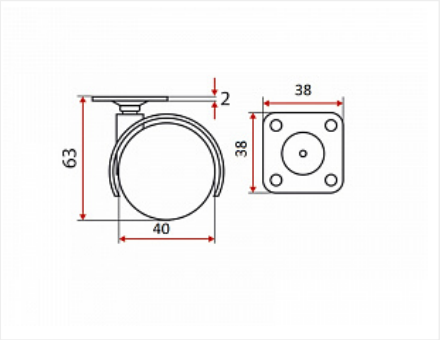
Дополнительные изображения: