Ведро мусорное выдвижное TANK 1 на распашной фасад, 34л, Италия Ekotech

Тип крепления:	**выдвижное**
Ширина фасада, мм:	**400**
Производитель:	**Ekotech**
Материал:	**пластик**
Плавное закрывание:	**нет**
Цвет:	**серый**
Ширина, мм:	**340**
Высота, мм:	**428**
Глубина, мм:	**486**
Объем:	**34 л**
Количество в упаковке:	**1 комп.**

Код: 100013 Артикул: 14130005

Склад

Ваша цена: Розница

22 737.11 руб./комп.

Дополнительные изображения:

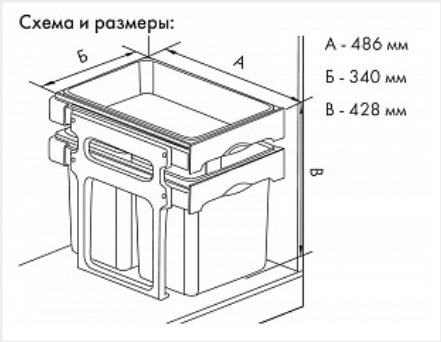

Описание

Состав комплекта
Ведро без крышки с металлическими ручками, съемный пластиковый лоток,
две опорные рамы, два выдвижных каркаса с направляющими полного выдвижения,
крепежная фурнитура, инструкция
Ведро подходит на фасад шириной от 400 мм
Размеры системы (глубина х ширина х высота):486х340х428 мм
Объем: 34 л
Нагрузка на систему: 30 кг
Материал: прочный пластик
Цвет: серый
Выдвижной лоток подходит для хранения бытовых принадлежностей.
Ведро и лоток выполнены из гладкого пластика, благодаря этому их легко мыть.
Хорошее решение для семей от 3-х и более человек.
Может устанавливаться как в прямой, так и угловой корпус
Направляющие полного выдвижения обеспечивают плавный ход системы.
Быстрый монтаж ко дну корпуса.