Выдвижная система утилизации с двумя емкостями по 15 л в базу 400мм нижнего крепления, с доводчиком

Тип крепления:	**выдвижное**
Ширина фасада, мм:	**400**
Производитель:	**Китай**
Материал:	**сталь / пластик**
Плавное закрывание:	**да**
Цвет:	**серый / хром**
Высота, мм:	**430**
Объем:	**30 л**
Количество в упаковке:	**6 шт**

Код: 194399 Артикул: 10453

Склад

Ваша цена: Розница

10 885.20 руб./шт

Дополнительные изображения:

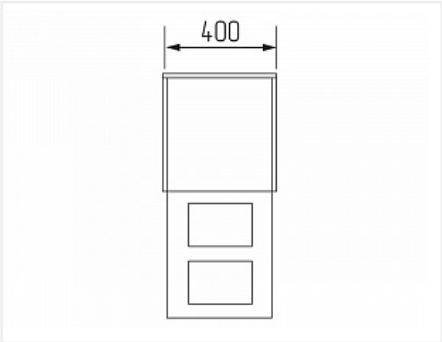

Описание

Выдвижная система раздельного хранения

Обладает лаконичным и элегантным внешним видом
Цвет - Хром, серый
Ширина модуля (база) – 400 мм
Мин. глубина модуля – 470 мм
Высота механизма – 430 мм
Допустимая нагрузка – 25 кг
Наличие доводчика - Есть
Дистанция плавной доводки– 53 мм