Профиль врезной алюминиевый для светодиодной ленты, анод. серебро, с мат. экраном и заглушками 21,5x6,8x2000 мм.K251-2AM

Производитель:	**De Fran**
Тип света:	**Светодиодный (LED)**
Тип:	**Профиль для ленты**
Цвет:	**серебряный**
Тип монтажа:	**врезной**
Длина, мм:	**2000**
Класс защиты IP:	**IP20**
Количество в упаковке:	**80 шт**

Код: 100627 Артикул: 523110

Склад

Ваша цена: Розница

464.44 руб./шт

Дополнительные изображения:

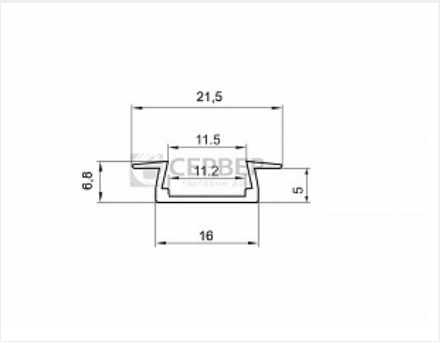

Описание

Предназначен для установки светодиодной ленты шириной до 10 мм. Защищает от механических повреждений, загрязнения и перегрева. Экран делает свет мягким и равномерным.
Цвет: серебристый
Материал: алюминий анодированный.
Размеры: 21,5x6.8x2000 мм
В комплект входит: профиль, экран матовый, заглушки глухая и сквозная

Аналоги

Код		Название	Цена за единицу
118426		Профиль врезной алюминиевый для светодиодной ленты, анод. серебро, с мат. экраном и заглушками 22x6x2000 мм,.SP251	509.71 руб.