# Навес 801 левый, нагрузка (100кг), 801.22.Z1.IN.SX, CAMAR

| | |
|---|---|
| Модификации: | **Навес 801** |
| Параметры модификаций: | **Крепление, Тип монтажа** |
| Производитель: | **CAMAR** |
| Максимальная нагрузка, кг: | **100** |
| Тип: | **Навес** |
| Крепление: | **слева** |
| Тип монтажа: | **накладной** |
| Назначение: | **для верхних модулей** |
| Количество в упаковке: | **200 шт** |

Код: 102389 Артикул: 801.22.Z1.IN.SX

**Склад**

Ваша цена: Розница

225.75 руб./шт

Дополнительные изображения:

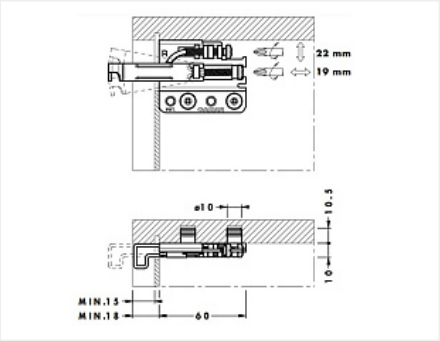


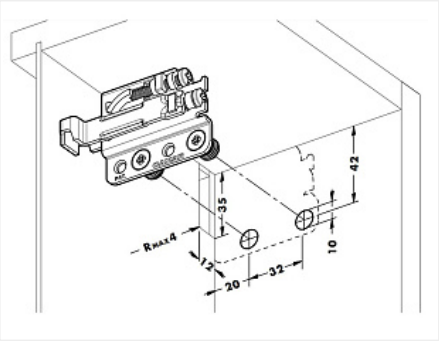

Для сборки вам обязательно понадобится:

Навесы

## Обязательные комплектующие

| Код | | Название | Цена за единицу |
|---|---|---|---|
| 119153 | | Планка крепежная для навеса 814 и 816 H=26 L=60 875.AC.Z1.00.60,CAMAR | 43.05 руб. |
| 102391 | | Накладка для навеса 704/801, белая, левая, 801.00.01.00.SX, CAMAR | 32.55 руб. |

| | | | |
|---|---|---|---|
| 101407 | | Планка крепежная для навеса (код 101136), оцинкованная | 15.90 руб. |
| 119329 | | Планка крепежная универсальная 2000мм 873.AC.Z1.20.00, CAMAR | 954.08 руб. |

## Сопутствующие товары

| Код | | Название | Цена за единицу |
|---|---|---|---|
| 103283 | | Сверло по дереву Мастер 3D MiniMaster StopLine 10,0x54 | 744.44 руб. |
| 102390 | | Навес 801 правый, нагрузка (100кг), 801.22.Z1.IN.DX, CAMAR | 225.75 руб. |
| 102392 | | Накладка для навеса 704/801, белая, правая, 801.00.01.00.DX, CAMAR | 32.55 руб. |

## Аналоги

| Код | | Название | Цена за единицу |
|---|---|---|---|
| 102387 | | Навес 704 левый, нагрузка (40кг), 704.15.Z1.VI.SX, CAMAR | 185.85 руб. |
| 119144 | | Навес 807 левый, 807.02.Z1.IN.SX, CAMAR | 468.30 руб. |
| 100689 | | Навес CLN 807 в комплекте (навес левый + правый, монтажные планки, заглушки), цвет белый, LID | 847.15 руб. |