Мебельная опора Boyard TOM N332BL.2/80, черная

Модификации:	**TOM опора Boyard**
Параметры модификаций:	**Цвет, Высота, мм, Серия**
Регулировка высоты, мм:	**15**
Цвет RAL:	**RAL 9005**
Производитель:	**Boyard**
Серия:	**TOM**
Максимальная нагрузка, кг:	**30**
Материал:	**сталь**
Цвет:	**черный матовый**
Высота, мм:	**80**
Количество в упаковке:	**20 шт**

Код: 102799 Артикул: N332BL.2/80

Под заказ

Ваша цена: Розница

438.65 руб./шт

Дополнительные изображения:

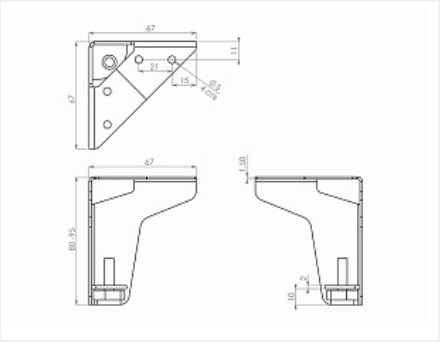

Описание

Boyard TOM N332 — Т-образная опора для мебели малых форм, выполненная из прочной стали в стойком полимерно-порошковом покрытии. N332 успешно прошла испытания на антикоррозийную устойчивость, что означает сохранение целостности покрытия на протяжении всего срока службы мебели.

Одна опора TOM N332 выдерживает нагрузку **до 30 килограмм** и имеет регулировку по высоте 15 мм, актуальную в условиях неровных полов.

Сварные швы изделий тщательно отшлифованы снаружи и внутри углов.

Модель имеет декоративное «окошко» и добавит стиля и воздуха в дизайн мебели. **N332 отлично подойдет к изделиям, в стиле лофт, гранж** и другим современным стилям.

В комплект входит: опора (1 шт.), регулировочный болт-опора (1 шт.), саморезы для крепления 3,5 x 16 (4 шт.).

Модель поставляется в **индивидуальной фирменной упаковке** BOYARD.