Unihopper Moka обувница выкатная сетчатая, 564-610x475x180мм, плавное закрывание, Art. WS4127S.060.MCA

Применение:	**Для обуви**
Производитель:	**Unihopper**
Серия:	**Moka**
Максимальная нагрузка, кг:	**30**
Материал:	**алюминий / пластик / сталь**
Тип выдвижения:	**полное**
Плавное закрывание:	**да**
Цвет:	**мокко**
Тип монтажа:	**боковой**
Ширина модуля, мм:	**600**
Min глубина модуля, мм:	**485**
Протестировано на количество циклов откр/закр:	**50000**
Количество в упаковке:	**1 комп.**

Код: 125965 Артикул: WS4127S.060.MCA

Склад

Ваша цена: Розница

7 792.89 руб./комп.

Дополнительные изображения:

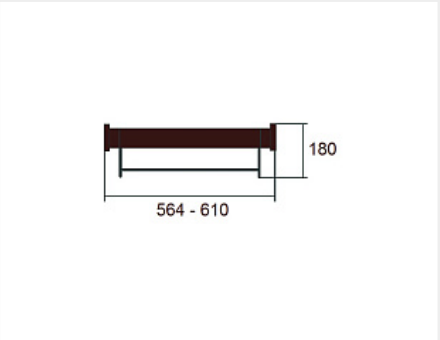

Описание

Полка предназначена для хранения обуви.
Скрытые направляющие полного выдвижения с синхронизацией и плавным закрыванием обеспечат высокий уровень комфорта при использовании.
Цвет мокко хорошо сочетается с корпусами темных оттенков.
Ширина механизма регулируется в пределах 564 - 610 мм.

В состав комплекта входит:
- скрытая направляющая левая + правая с декоративными пластиковыми заглушками
- рамка из алюминия с порошковой покраской и пластиковыми заглушками
- сетчатая вставка из стального прутка d 5,7/3.2 мм с порошковым покрытием
- крепления для фасада (используются опционально)
- инструкция по установке

Сопутствующие товары

Код		Название	Цена за единицу
125399		Dorwell Estetica зеркало выкатное, поворотное, 995x350x36мм, рамка бронза анод, Art. 7458	9 968.42 руб.
125967		Пантограф в нишу 880-1270 мм Moka, до 10 кг., Unihopper Art. WS2101S.115.MCA	3 995.65 руб.

Аналоги

Код		Название	Цена за единицу
117606		Dorwell Estetica обувница выкатная, плав. закрывание, 564-664x477x170мм, Art. 7452	11 409.04 руб.