# Ручка мебельная, скоба FACTURA RS320MBSN.5/160, 160мм, сатин, Boyard

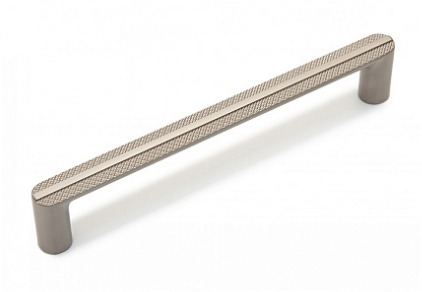

| | |
|---|---|
| Модификации: | **скоба FACTURA** |
| Параметры модификаций: | **Цвет, Межцентровое расстояние, мм** |
| Производитель: | **Boyard** |
| Серия: | **Лофт** |
| Материал: | **ZnAl (цинковый сплав)** |
| Модель: | **Скоба** |
| Межцентровое расстояние, мм: | **160** |
| Цвет: | **сатин** |
| Количество в упаковке: | **20 шт** |

Код: 195901 Артикул: RS320MBSN.5/160

**Склад**

Ваша цена: Розница

899.43 руб./шт

Дополнительные изображения:

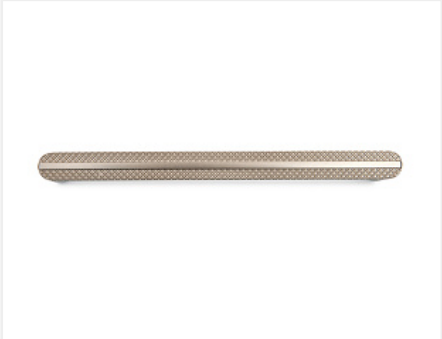

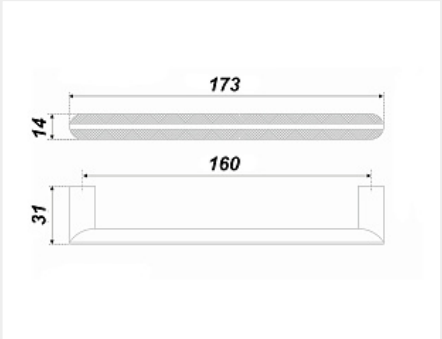


## Описание

Премиальная скоба с притягательной текстурой. В каждой детали RS320 прослеживается динамичный и строгий индустриальный ритм, он начинается с устойчивых, широких ножек, перетекает в декоративную гладкую полосу лицевой части и расходится фактурной рябью по всему основанию. Сложно представить более современную ручку, созданную для актуального лофта, стильного гранжа, смелой неоклассики или интерьера в духе хай-тек.