Шток быстрого монтажа C100 "Minifix Comfort" д/отв. d=8мм, 11,5/34мм Art 262.09.302, HAFELE

Модификации:	**Шток для гайки**
Параметры модификаций:	**Производитель, Тип штока, Присадка до центра эксцентрика, мм**
Тип штока:	**Распорный шток 8 мм**
Присадка до центра эксцентрика, мм:	**34**
Производитель:	**Hafele**
Вид крепежа:	**Стяжки эксцентриковые**
Тип:	**Шток**
Материал:	**сталь / пластик**
Диаметр присадки, мм:	**8**
Количество в упаковке:	**2000 шт**

Код: 120283 Артикул: 262.09.302

Акция

Ваша цена: Розница

10.23 руб./шт

Дополнительные изображения:

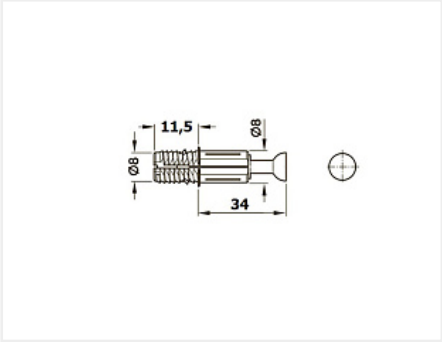

Для сборки вам обязательно понадобится:

Крепеж разный

Описание

Шток быстрого монтажа Minifix Comfort является частью эксцентриковой стяжки
Шток монтируется в предварительно подготовленное углубление нужного диаметра. При стягивании муфта штока разжимается и шток выдвигается на 2-3 мм в направлении эксцентрика.
Ответной частью для штока служит эксцентриковая гайка HAFELE.

Обязательные комплектующие

Код		Название	Цена за единицу
120288		Эксцентриковая стяжка Minifix 15 для плит от 16 мм, без покрытия, Art. 262.26.999, HAFELE	8.38 руб.

Аналоги

Код		Название	Цена за единицу
101363		Коническая стяжка D10, 45 мм, комплект	13.05 руб.
112237		Шток быстрого монтажа DU 325 Rapid S, зажимной размер 30 мм, диаметр 8 мм Art 9046182, Hettich	12.38 руб.