Шток быстрого монтажа, зажимной d=8мм, 11,5/24мм

Количество в упаковке: **5000 шт**

Код:
122639

Распродажа

Ваша цена: Розница

1.56 руб./шт

Дополнительные изображения:

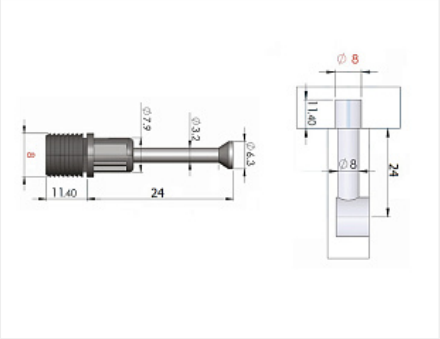

Для сборки вам обязательно понадобится:

Крепеж разный

Описание

Шток быстрого монтажа является частью эксцентриковой стяжки.
Шток монтируется в предварительно подготовленное углубление нужного диаметра. При стягивании муфта штока разжимается и шток выдвигается на 2-3 мм в направлении эксцентрика.
Ответной частью для штока служит эксцентриковая гайка.

Обязательные комплектующие

Код	Название	Цена за единицу
121911	Стяжка эксцентриковая для плит 16мм, литая, цинк	4.14 руб.

121913		Стяжка эксцентриковая для плит от 23мм, сталь, цинк	7.88 руб.

Аналоги

Код		Название	Цена за единицу
101363		Коническая стяжка D10, 45 мм, комплект	13.05 руб.