Поворотно-задвижная фурнитура KA 5740/300, комплект 2 шт. Art. 0041371, Hettich

Вес двери, кг:	**до 8**
Ширина двери, мм:	**300 - 600**
Высота двери, мм:	**600-1500**
Производитель:	**Hettich**
Серия:	**KA 5740**
Наложение:	**вкладная**
Толщина двери, мм:	**16-19**
Количество в упаковке:	**1 комп.**

Код: 105008 Артикул: 41371

Под заказ

Ваша цена: Розница

2 381.30 руб./комп.

Дополнительные изображения:

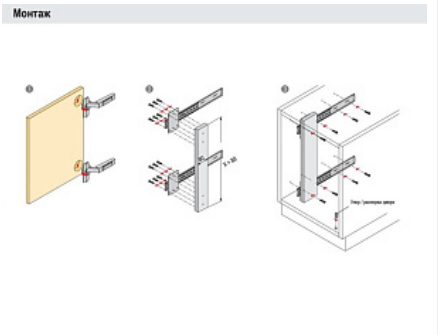

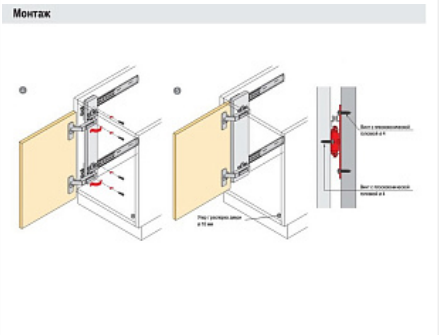

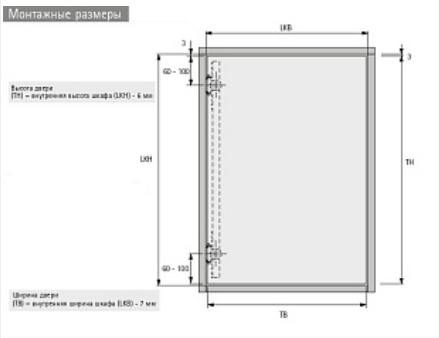

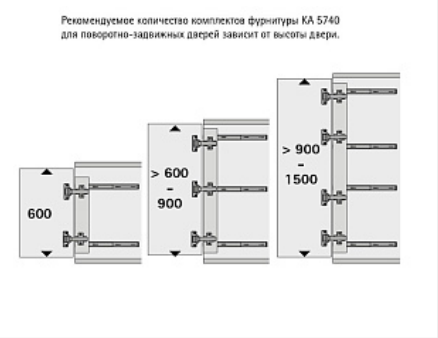

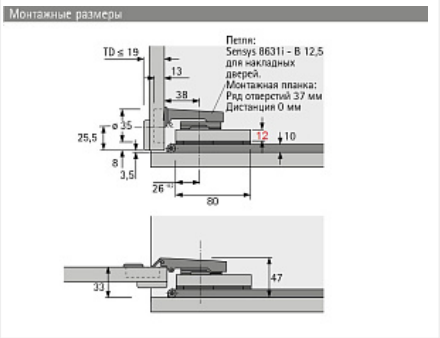

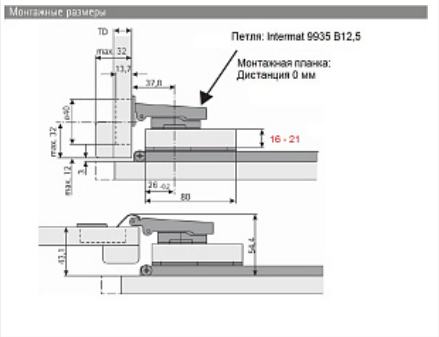

Для сборки вам обязательно понадобится:

Петли четырехш арнирные

Описание

Благодаря системе KA 5740 двери после открывания задвигаются в корпус вдоль боковин и занимают по ширине порядка 50 мм.
Не мешают перемещению вдоль мебели как распашные фасады и не ограничивают доступ к внутреннему пространству как двери шкафов-купе.
Идеально подходит для бытовой и мультимедийной техники, бара, скрываемого рабочего места, ниш, кладовок и т.д.
Двери могут полностью скрыты в корпусе или выступать за его пределы. Это зависит от применяемых ручек и дизайна.
Количество механизмов и петель зависит от высоты двери.
Система оснащена защитой от самопроизвольного выкатывания дверей.
Петли четырехшарнирные приобретаются отдельно.
Серия петель зависит от толщины планки на которую они устанавливаются.
- толщина планки 10 мм, накладные петли 8631i/9936 с монтажной планкой с дистанцией D=1,5
- толщина планки 12 мм, накладные петли 8631i/9936 с монтажной планкой с дистанцией D=0
- толщина планки 16 мм, накладные петли 9935 с монтажной планкой с дистанцией D=5
- толщина планки 21 мм, накладные петли 9935 с монтажной планкой с дистанцией D=0

Для более стабильной работы в вертикальном положении рекомендуется использовать Комплект принадлежностей для фурнитуры KA 5740 Art. 9079526
В случае задвижения дверей в горизонтальной плоскости под верхнюю панель комплект является обязательным.
Рекомендуемая петля и монтажная планка к ней указаны для варианта крепления на планку из ДПМ толщиной 16 мм

Обязательные комплектующие

Код		Название	Цена за единицу
115251		Петля быстрого монтажа Intermat 9935-T22/40 накладная 95* для толстых фасадов 16-43 мм. Art. 9155241, Hettich	679.43 руб.
114825		Монтажная планка для петли Sensys/Intermat H=5,0 в комплекте с 2 евровинтами Art. 9071628, Hettich	90.08 руб.

Сопутствующие товары

Код		Название	Цена за единицу
105015		Комплект принадлежностей для фурнитуры KA 5740 Art. 9079526, Hettich	983.77 руб.