Заглушка для проводки D60, полумрак крайола

Модификации:	**заглушка D60 импорт**
Параметры модификаций:	**Цвет**
Материал:	**пластик**
Цвет:	**полумрак крайола**
Форма:	**круглая**
Количество в упаковке:	**1000 шт**

Код:
107353

Новинка

Ваша цена: Розница

31.42 руб./шт

Дополнительные изображения:

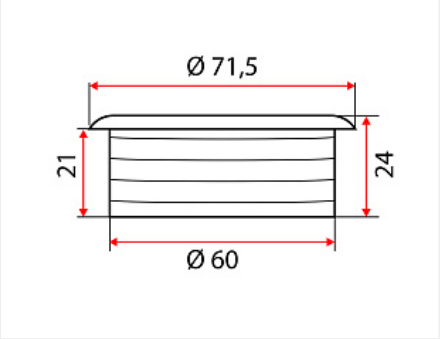

Описание

Полумрак крайола - насыщенный серый с долей синего и зеленого цветов.
Заглушка используется для декорирования отверстия для проводки.
Монтируется в отверстие диаметром 60мм.
Обладает специальным сдвижным окошком для проводов.

Аналоги

Код		Название	Цена за единицу
121659		Блок розеток выдвижной вертикальный (Push Open) 3EURO 3,5кВт., шнур 1,8м, (вырез 60мм), IP20, серебристый	3 742.48 руб.
121660		Блок розеток выдвижной вертикальный (Push Open) 3EURO 3,5кВт.+ 2USBx2.1A, шнур 1,8м, (вырез 60мм), IP20, серебристый	5 936.39 руб.